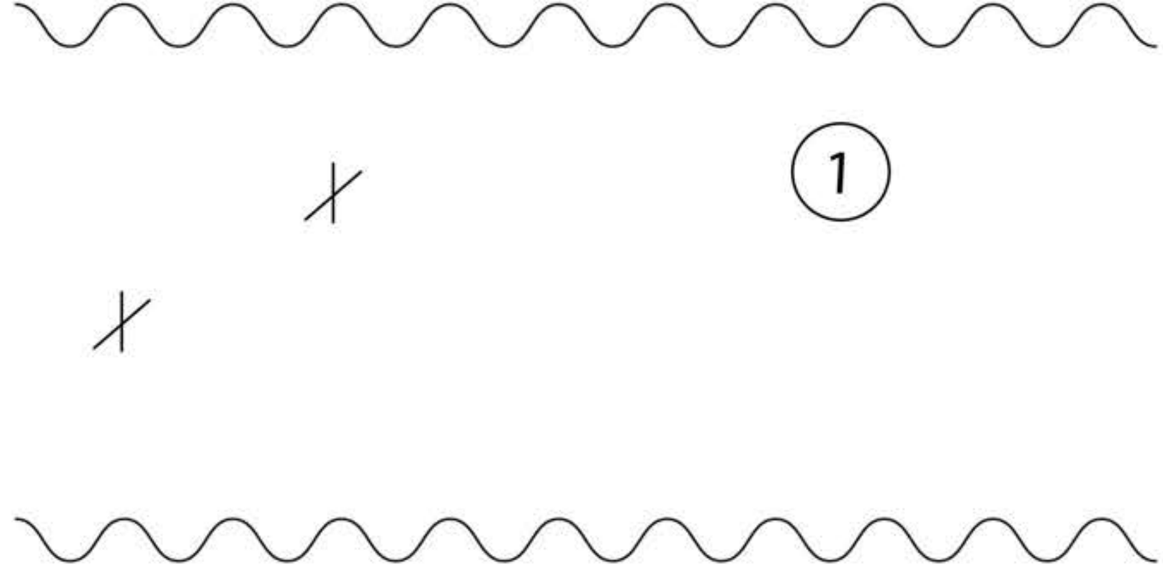

1

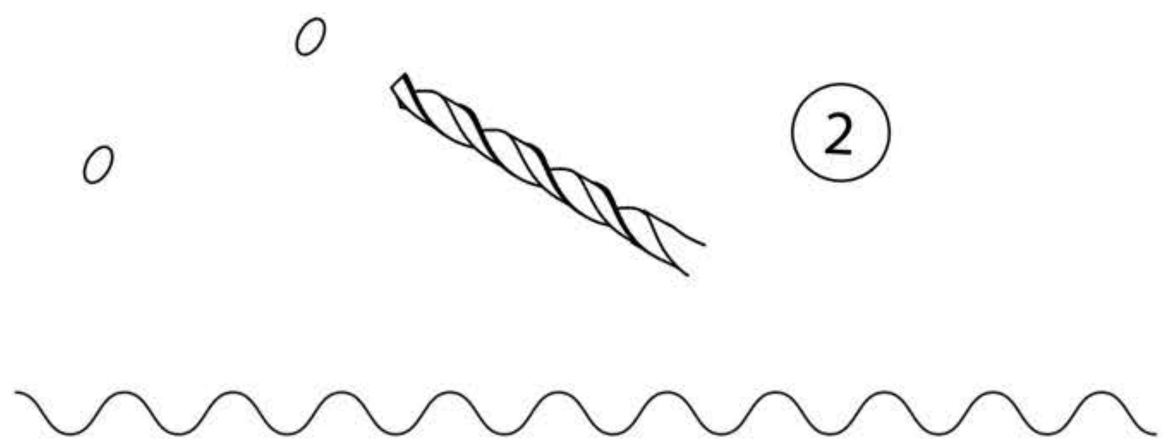

2

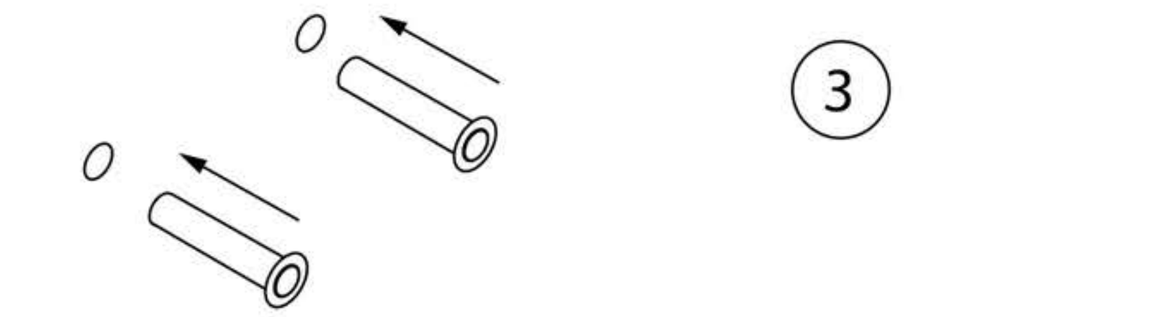

3
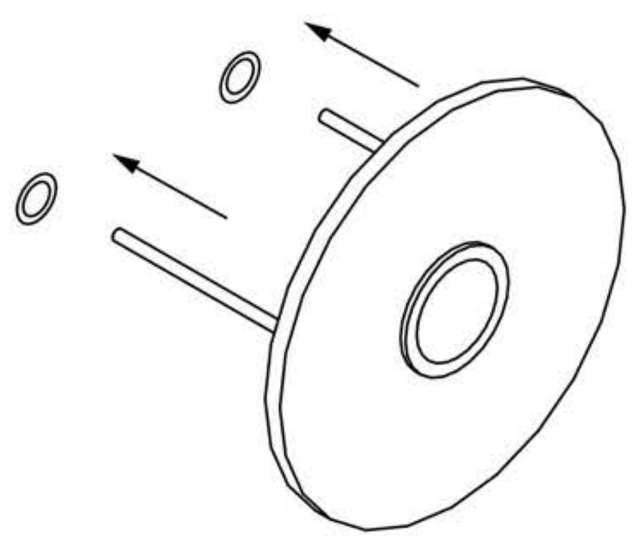
4